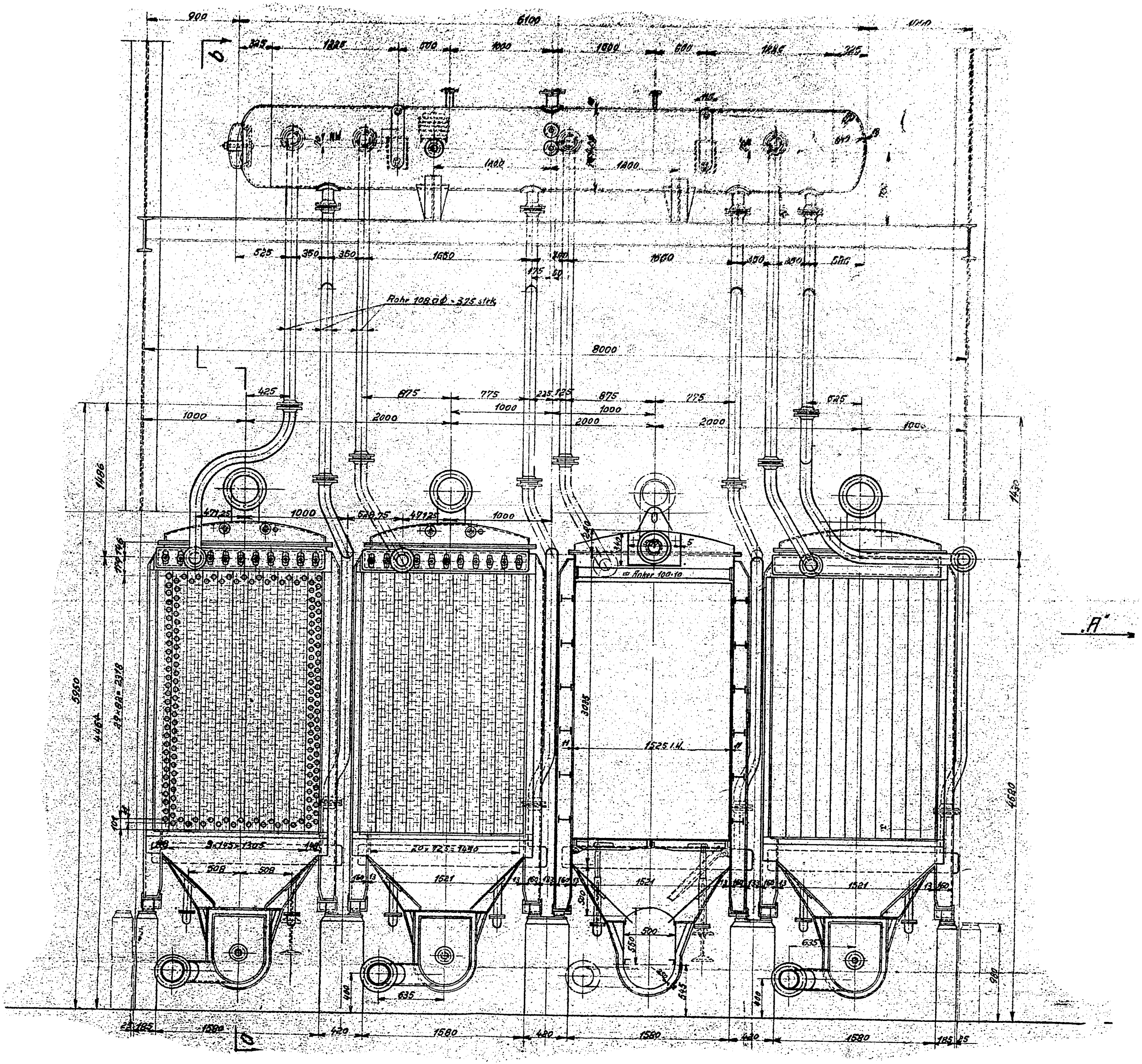

Rohr 108 ⌀ - 3,75 stck
Anker 100·10
1525 I.H.
8000
6100
1000
2000
1580
1521
5950
4680

Längsschnitt: a-b

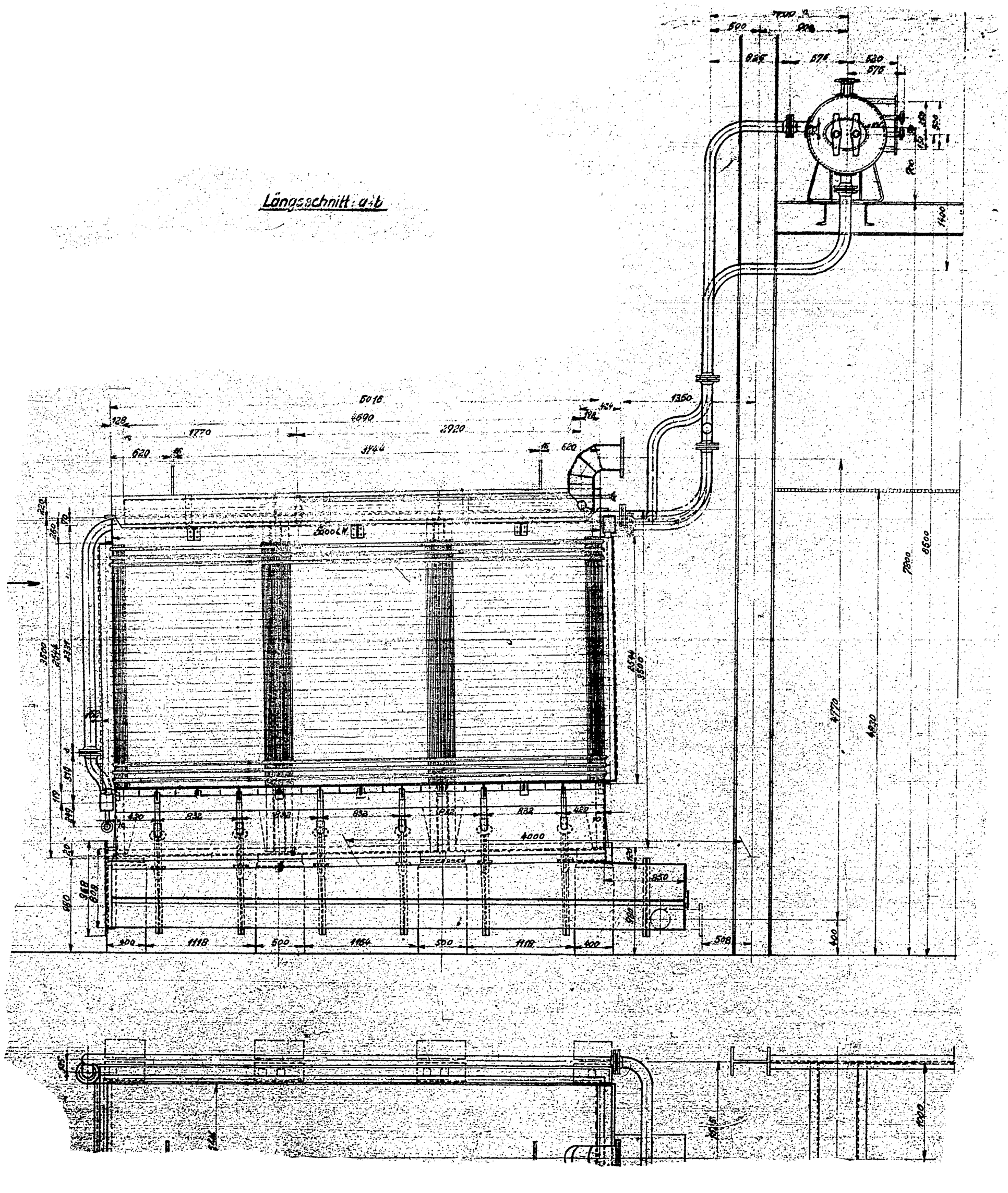

Ansicht in Pfeilrichtung „A"

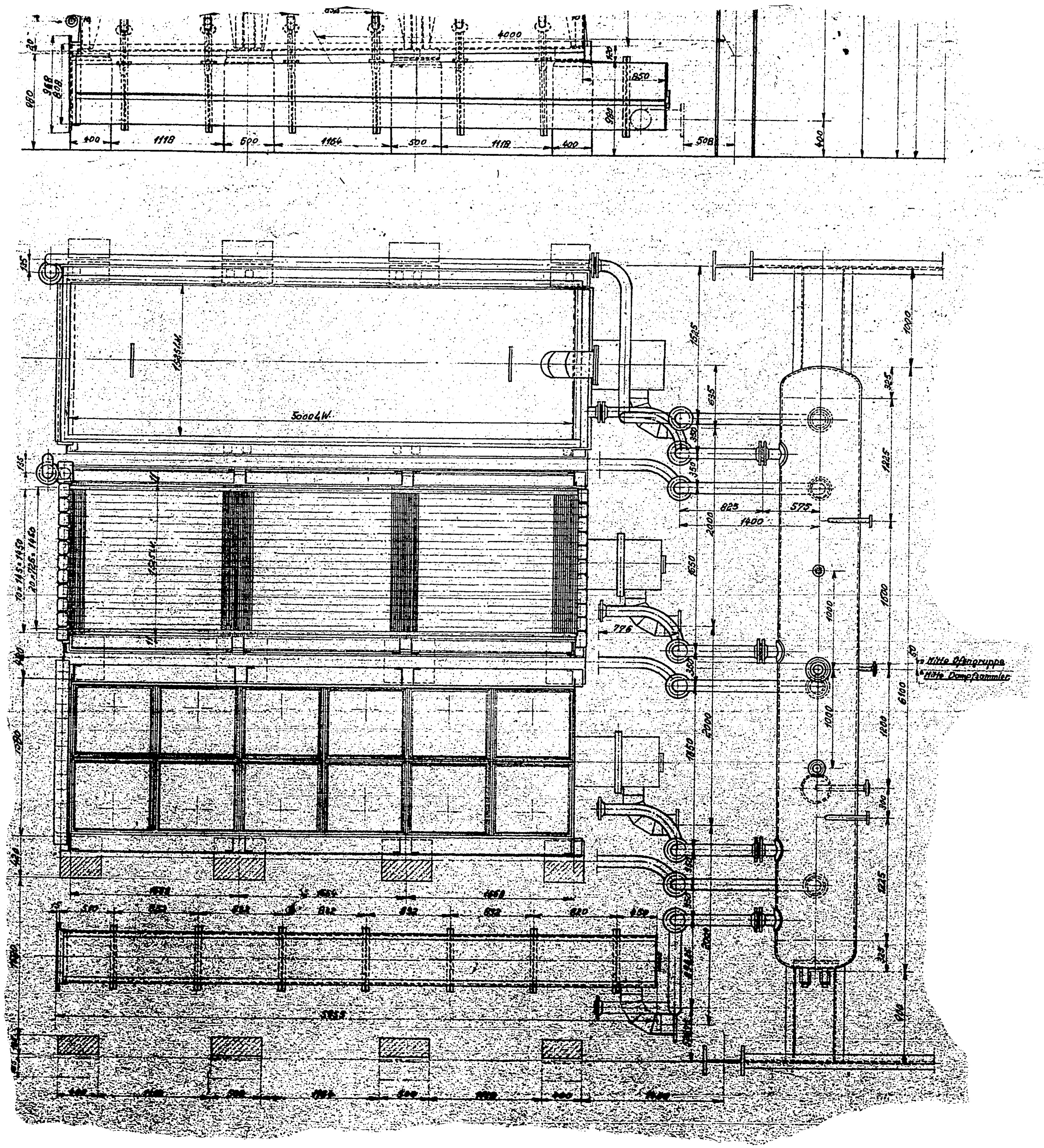

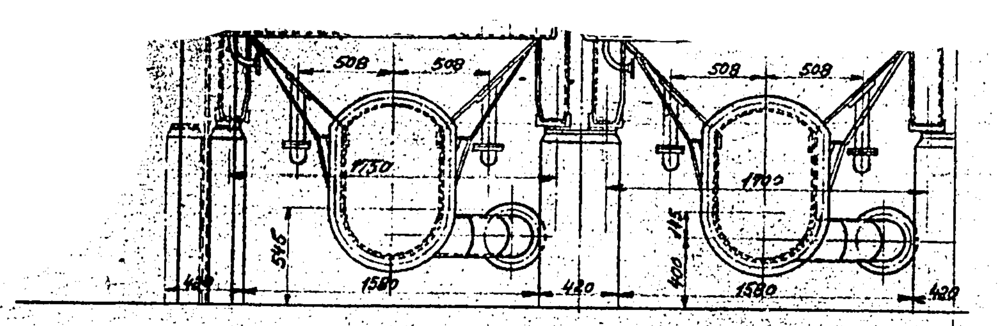

Ansicht in Pfeilrichtung „A"

RUHRBENZIN A.-G.

Nr. ZM 1045/7